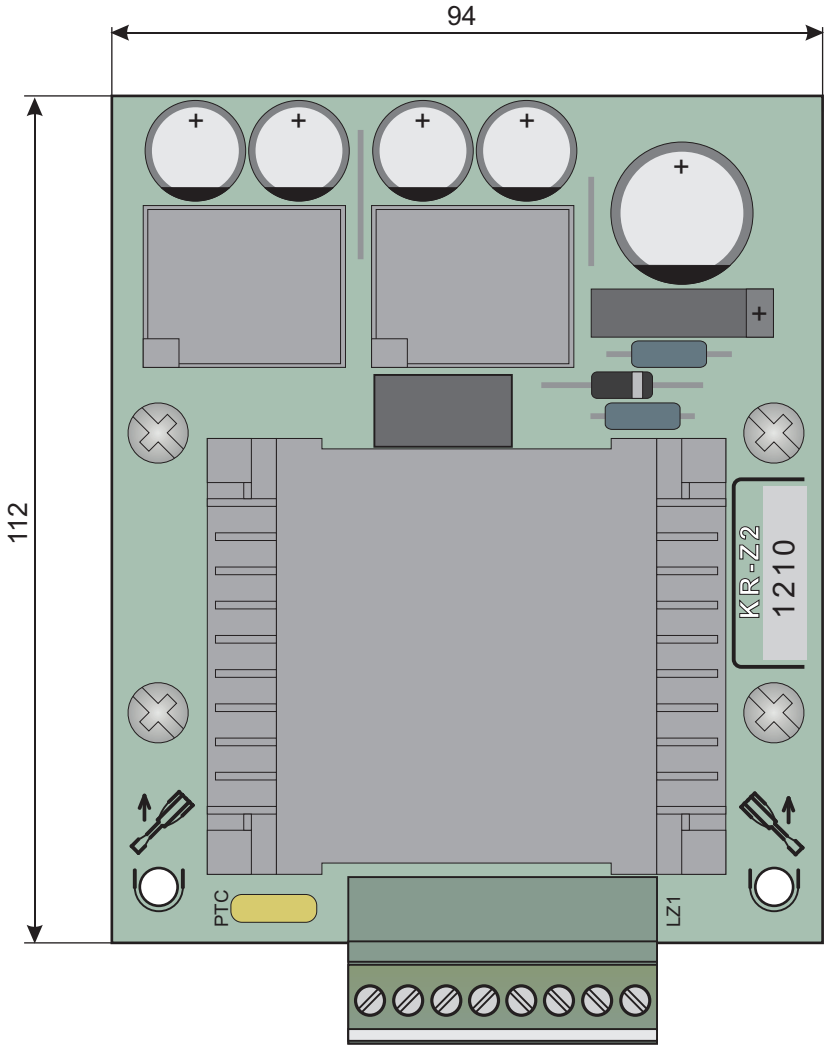

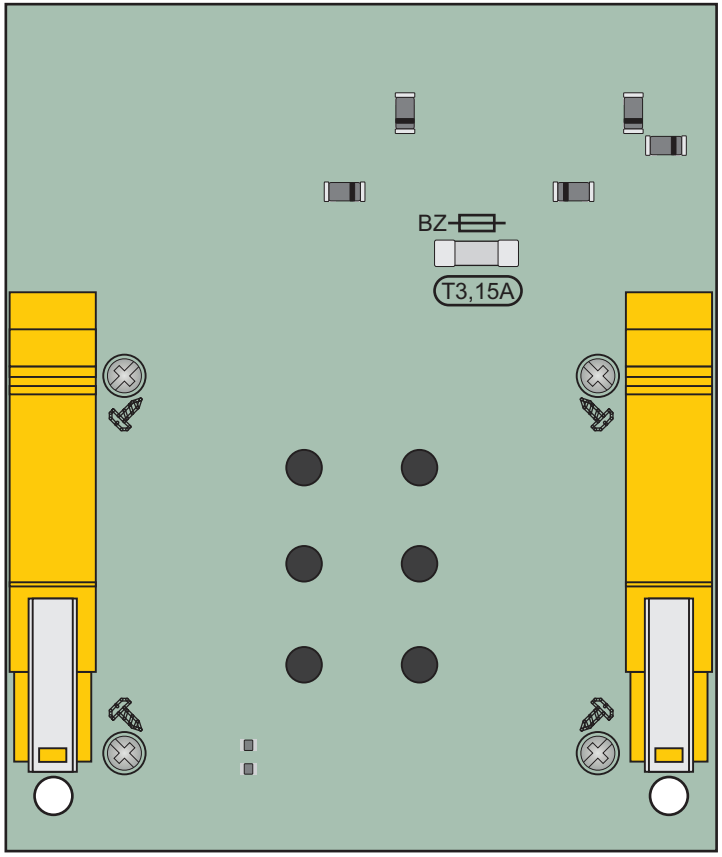

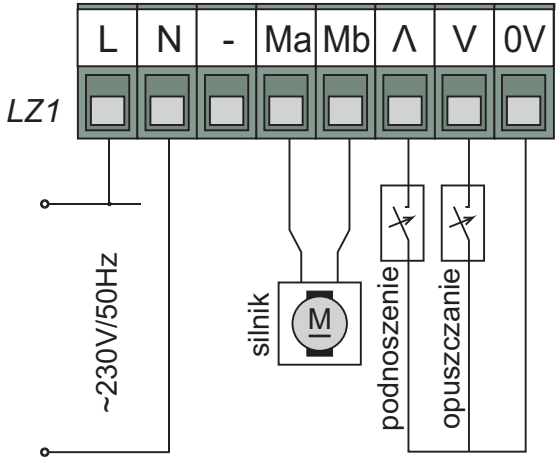

Zasilacz KR-Z2 - schemat podłączeń